FACKELMANN®

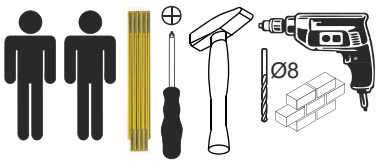

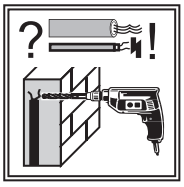

Dieses Produkt enthält eine Lichtquelle der Energieeffizienzklasse F.
This product contains a light source of energy efficiency class F.

1	2
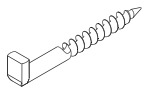	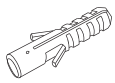 Ø8
4XBB81HDN0	
2 x	2 x

mirrors by FACKELMANN®

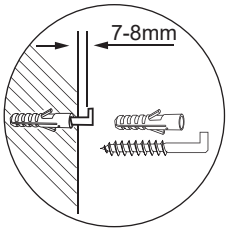

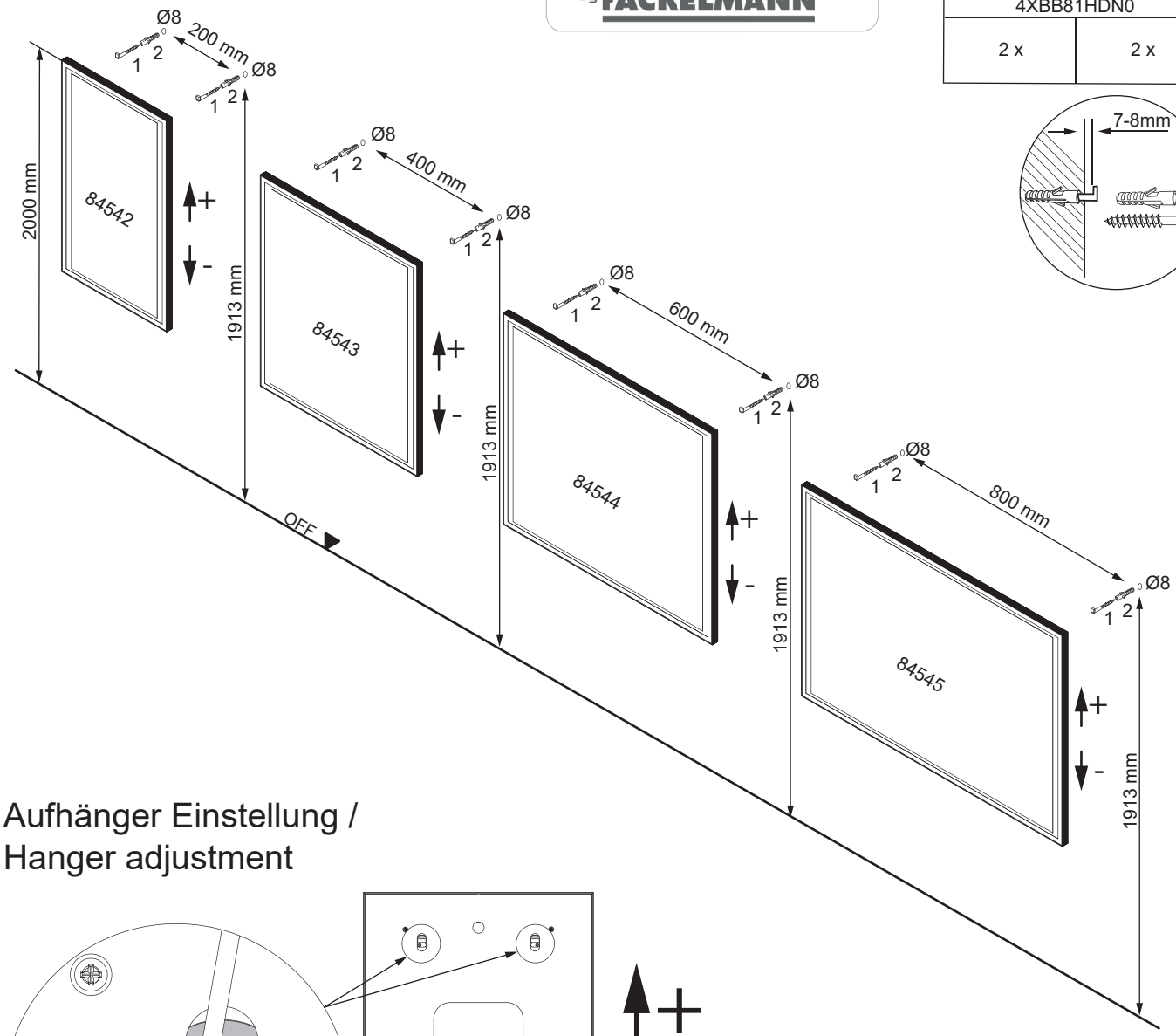

Aufhänger Einstellung / Hanger adjustment

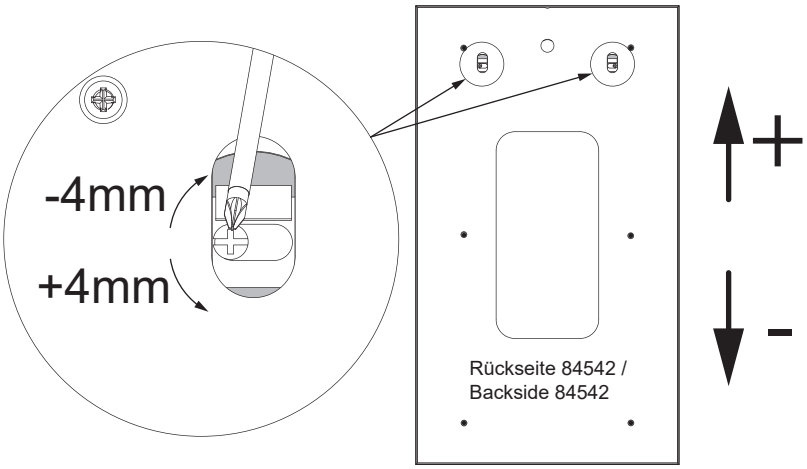

*OFF = Oberkante fertiger Fußboden
*OFF = Top edge of finished floor
Alle Maßangaben sind ca.-Maße und können geringfügig abweichen.
All measurements are approximate and may vary slightly.

FACKELMANN® GmbH + Co. KG
Sebastian-Fackelmann-Str. 6
91217 Hersbruck • Deutschland
FAX: 09151/811-294
Servicetelefon: 09151/811-206
servicebm@fackelmann.de
www.fackelmann.com

5BB0845420 S1 11/22

Ansicht: Rückseite!
View: Backside!

VDE 0100-701
IEC 60364-7-701 !

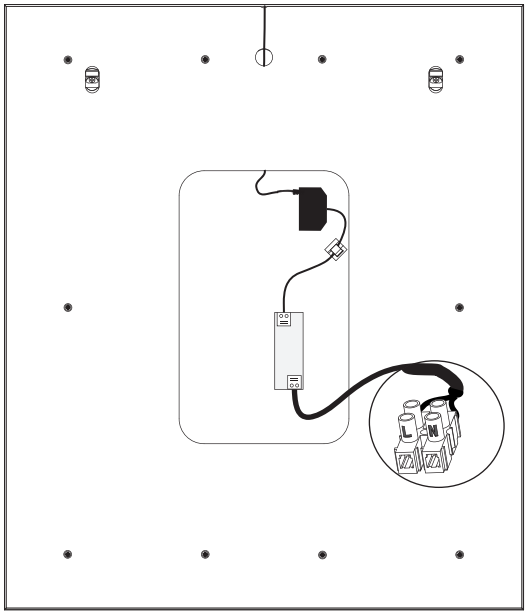

84543

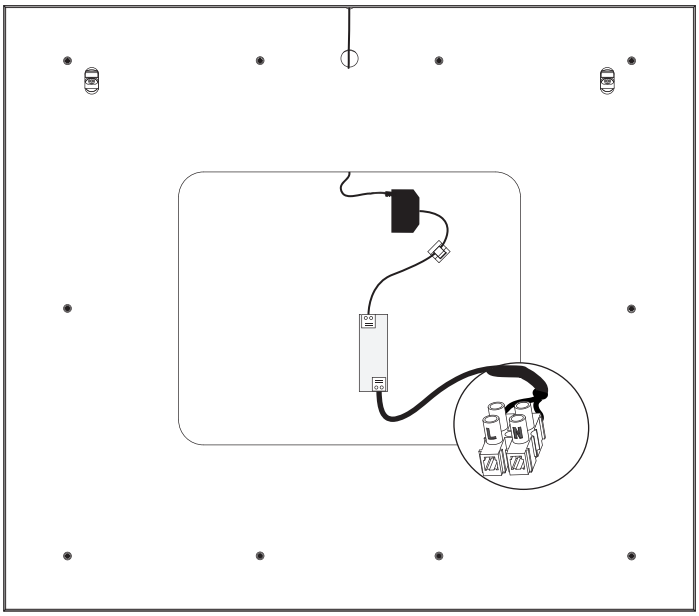

84544

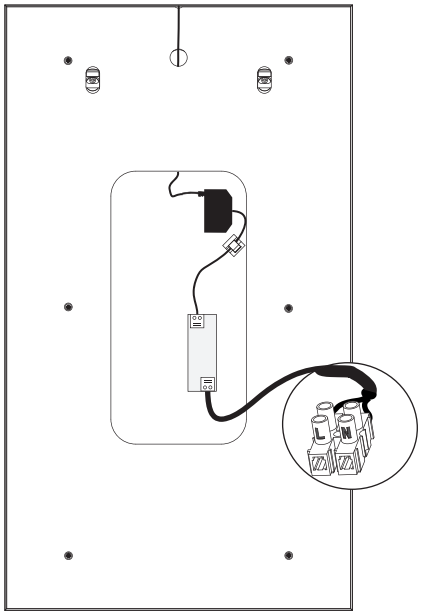

84542

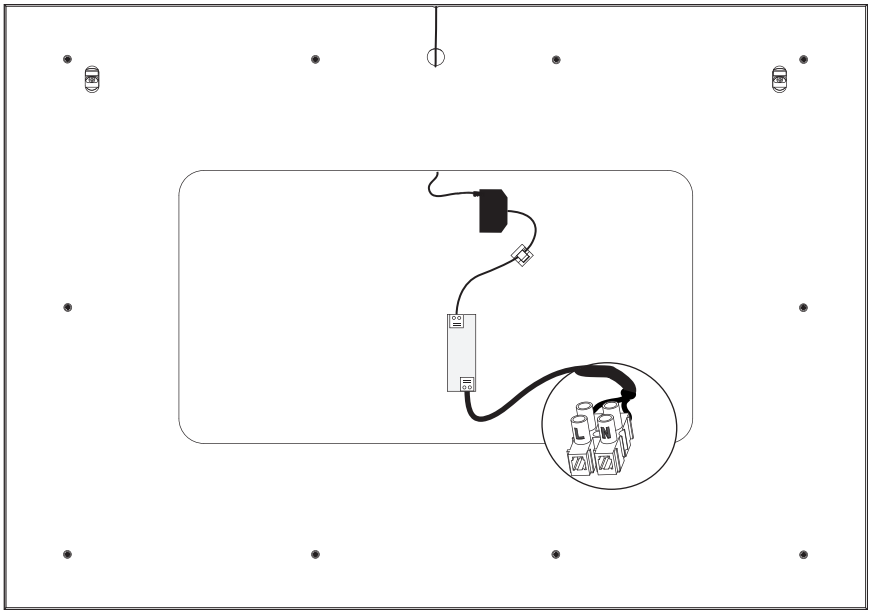

84545

FACKELMANN®

5BB0845420 S2 11/22

Austausch LED-Band/
Change of LED-stripe

Abbildungen beispielhaft.
Arbeitsfolge für alle Artikelnummern identisch.
Illustrations only examplary.
Identical work sequences for all article numbers.

1

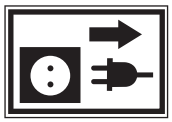

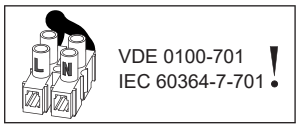

	Artikel-Nr./ item number	Ersatzteil/ replacement part
	84542	4SL0845420
	84543	4SL0845430
	84544	4SL0845440
	84545	4SL0845450

1.1

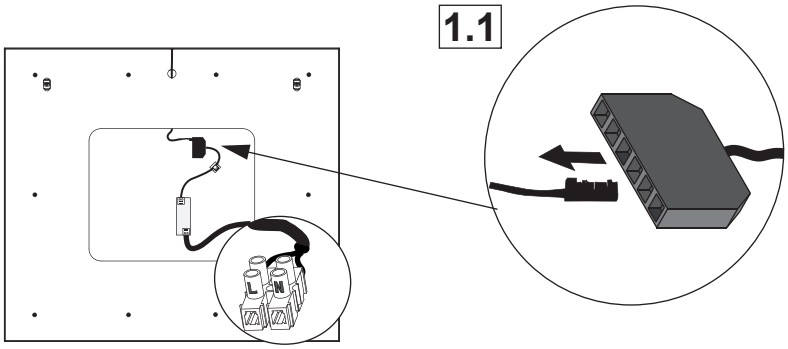

1.2

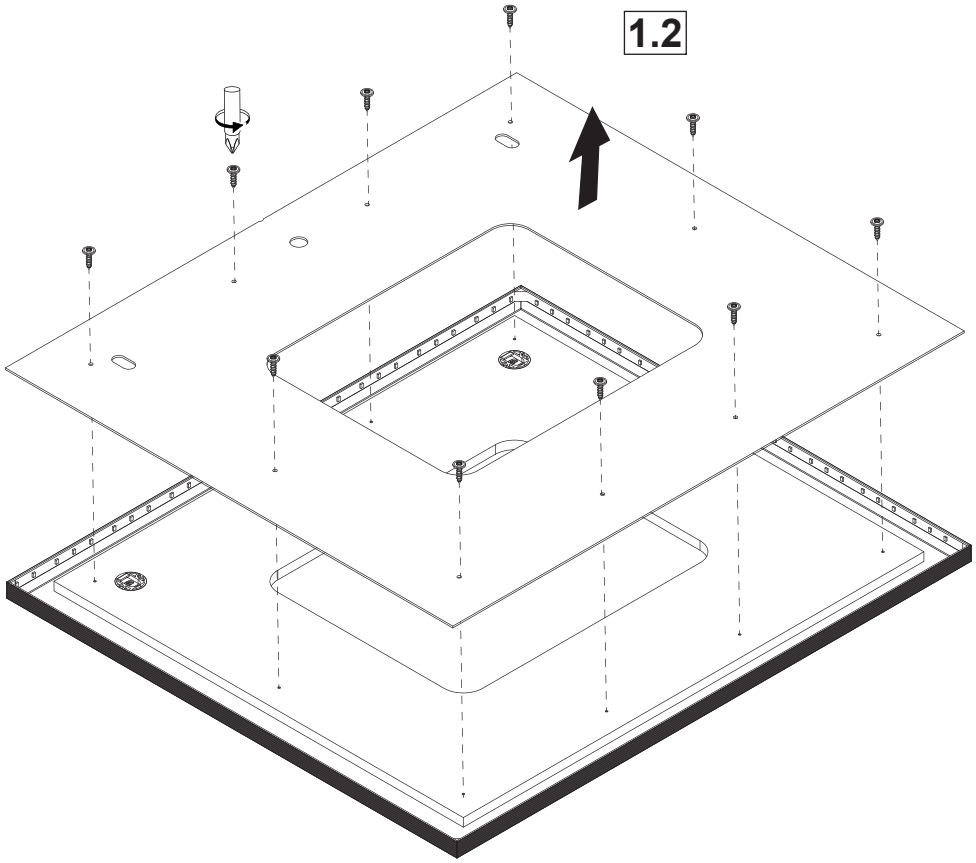

FACKELMANN®

5BB0845420 S3 11/22

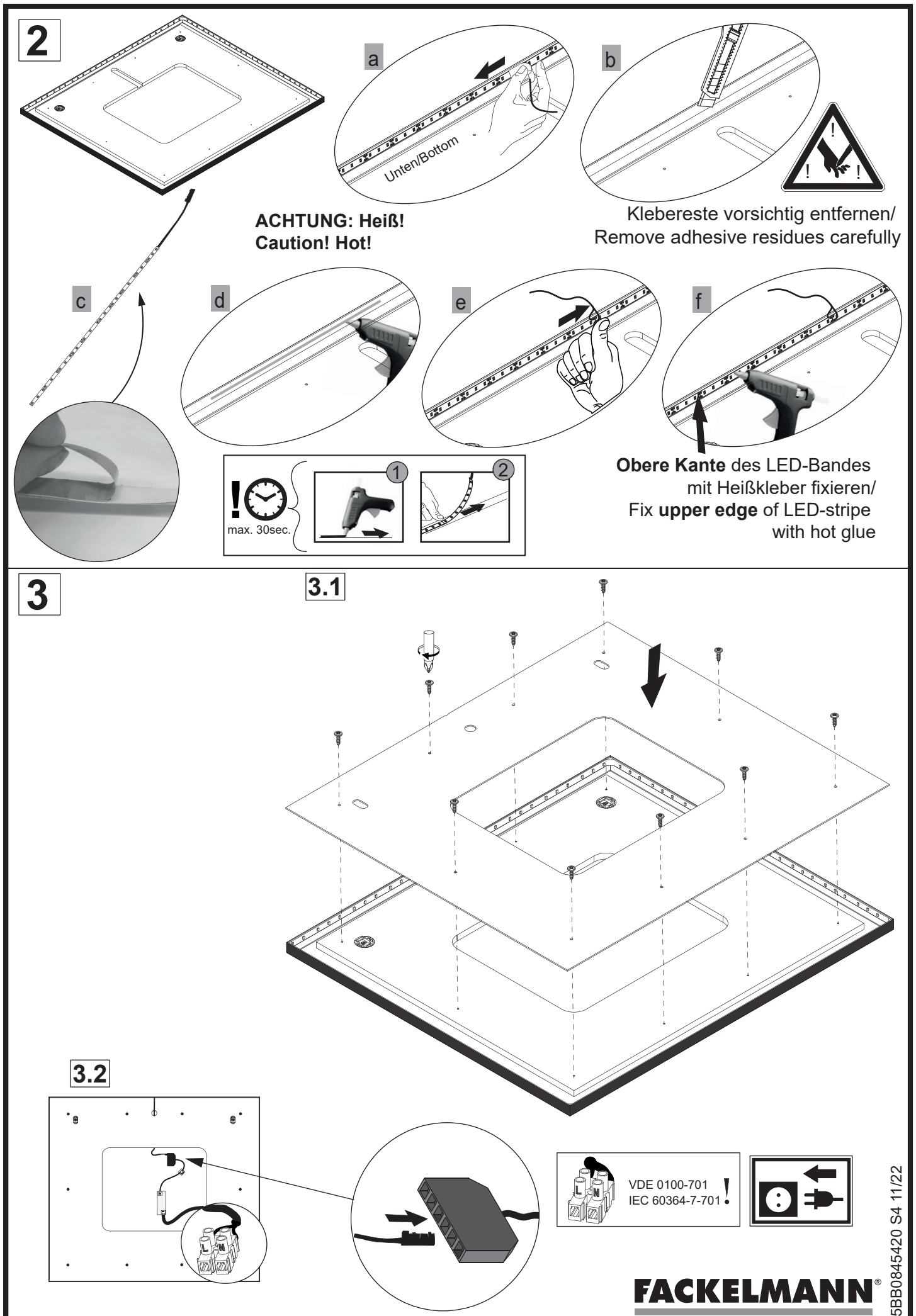
2
a
Unten/Bottom
b
ACHTUNG: Heiß!
Caution! Hot!
Klebereste vorsichtig entfernen/
Remove adhesive residues carefully
c
d
e
f
max. 30sec.
1
2
Obere Kante des LED-Bandes
mit Heißkleber fixieren/
Fix upper edge of LED-stripe
with hot glue
3
3.1
3.2
L
N
VDE 0100-701
IEC 60364-7-701
FACKELMANN
5BB0845420 S4 11/22